1902
Olympic Decline Bench

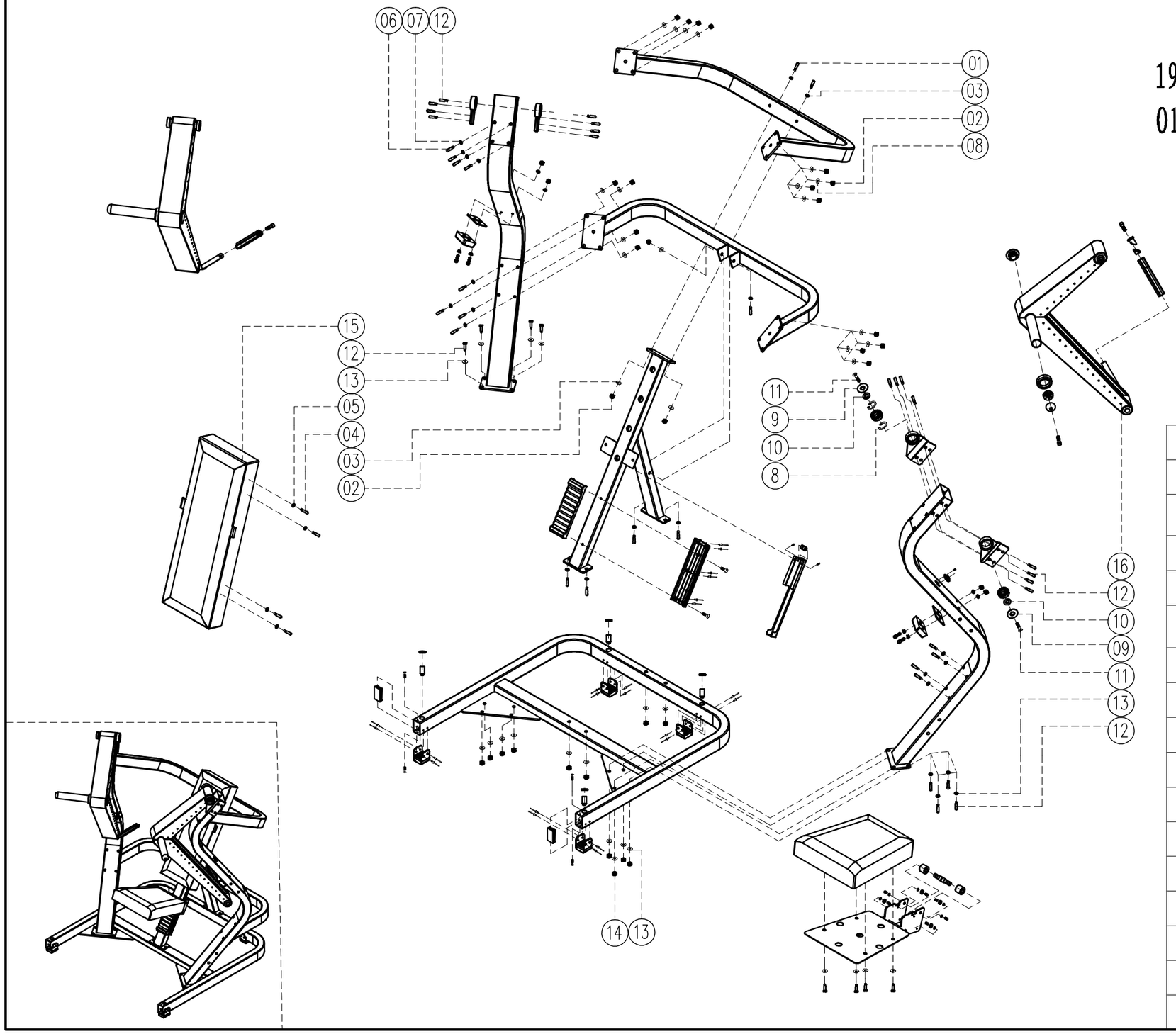

NO.	Ime	Količina
16	Grupa pokretnih ruku	2
15	Naslon za leđa	1
14	Šestougaona matica (samozaključavajuća) M12	8
13	Ravna podloška ϕ12*T2	32
12	Šestougaoni zavrtanj M12*30	24
11	Zavrtanj sa upuštenom glavom i unutrašnjim šestouglom M10*20	4
10	Mala zaptivka C088 ϕ33*T2.5	4
09	Velika zaptivka C068 ϕ50*T2.5	4
08	Osiguravajući prsten ϕ52	4
07	Ravna podloška T1.5*ϕ12*ϕ20	32
06	Šestougaoni zavrtanj M12*85	16
05	Šestougaoni zavrtanj M10*20	8
04	Ravna podloška ϕ10	8
03	Ravna podloška T1.5*ϕ12*ϕ20	10
02	Šestougaona matica (samozaključavajuća) M12	21
01	Šestougaoni zavrtanj M12*110	5